TABLE FLIP TOP caddie®

Revisão 12/2017

MESA PARA ROOM SERVICE

MADEIRA / AÇO

TABLE FLIP TOP + HOT BOX

DESCRIÇÃO

Mesa para room service com tampo de Ø90 cm em madeira laminada e estrutura tubular de aço com capacidade para suportar 2 HOT BOXes em simultâneo. O tampo roda para ambos os lados (90º) podendo ser bloqueado de modo a que a mesa possa ser empilhada. 4 rodas giratórias c/ ø125mm 'TTP', das quais 2 com travão.

ESPECIFICAÇÕES TÉCNICAS

DIMENSÕES	740x900x786 mm
PESO	15 Kg

ACABAMENTOS

LAN
Antracite

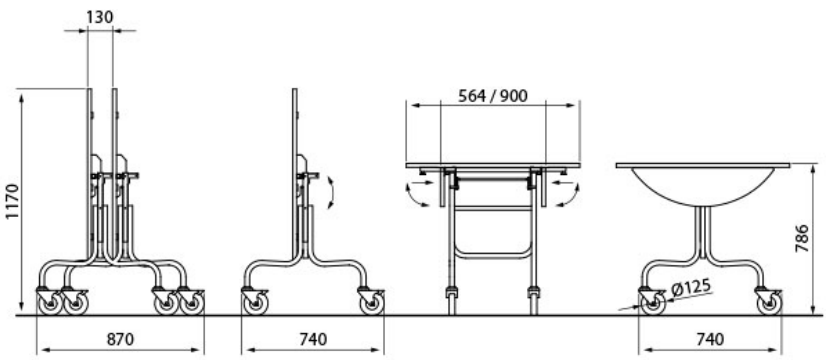

*A **Caddie**, reserva-se ao direito de efectuar mudanças na presente ficha técnica sem necessidade de comunicação prévia. © Laser Build*

LASER build

Rua Coronel Carlos Moreira 825
4470-580 Moreira, Maia

Tel.: (+351) 229 480 271
Fax: (+351) 229 480 272

E-mail: info@laserbuild.pt
Website: www.laserbuild.pt

A construir consigo desde 1997