TESEO

Revisão 11/2017

caddie®

CARRO DE BAGAGEM

AÇO

TESEO CR M

TESEO CR L

DESCRIÇÃO

Carro de bagagem com estrutura em aço de Ø 28mm. Possibilidade de escolha da cor do tapete (vermelho, preto ou azul). Amortecedor na base. 2 rodas fixas e 2 giratórias de ø 200 mm. Acabamento cromado (CR) ou em latão BR)

ESPECIFICAÇÕES TÉCNICAS

TESEO S	DIMENSÕES	891x591x1709 mm
	PESO	40 kg
	MÁXIMO PESO SUPORTADO	300 kg
TESEO L	DIMENSÕES	1091x591x1709 mm
	PESO	50 kg
	MÁXIMO PESO SUPORTADO	300 kg

OPÇÕES

RF/TES
Kit de 2 rodas com travão

ACABAMENTOS

RO
Tapete vermelho

BL
Tapete azul

NE
Tapete Preto

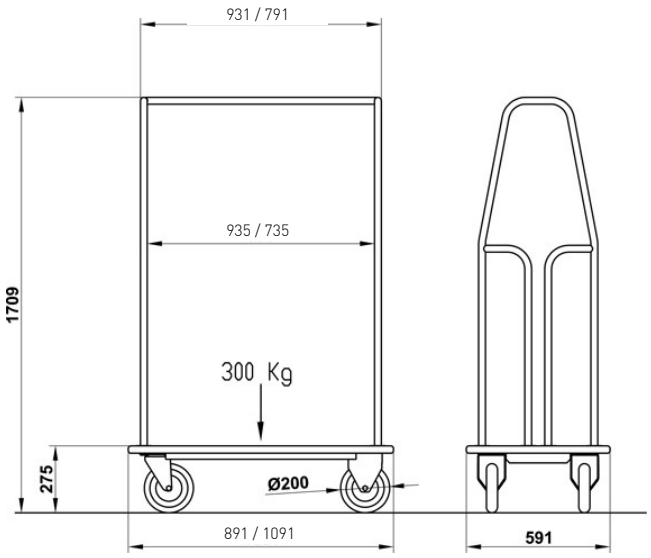

*A **Caddie**, reserva-se ao direito de efectuar mudanças na presente ficha técnica sem necessidade de comunicação prévia. © Laser Build*

LASER build

Rua Coronel Carlos Moreira 825
4470-580 Moreira, Maia

Tel.: (+351) 229 480 271
Fax: (+351) 229 480 272

E-mail: info@laserbuild.pt
Website: www.laserbuild.pt

A construir consigo desde 1997