ORSA

Revisão 10/2023

caddie®

CARRO DE BAGAGEM

AÇO INOXIDÁVEL C/ ACABAMENTO EM LATÃO

ORSA IN

DESCRIÇÃO

Carro de bagagem com estrutura em aço inoxidável (IN) de Ø28mm, acabamento escovado. Possibilidade de escolha da cor do tapete (vermelho, preto ou azul). Amortecedor em todo o perímetro da plataforma. 2 rodas fixas de ø 300 mm.

ESPECIFICAÇÕES TÉCNICAS

DIMENSÕES	1052x573x1160 mm
PESO	30 kg
MÁXIMO PESO SUPORTADO	150 kg

ACABAMENTOS

RO
Tapete vermelho

BL
Tapete azul

NE
Tapete Preto

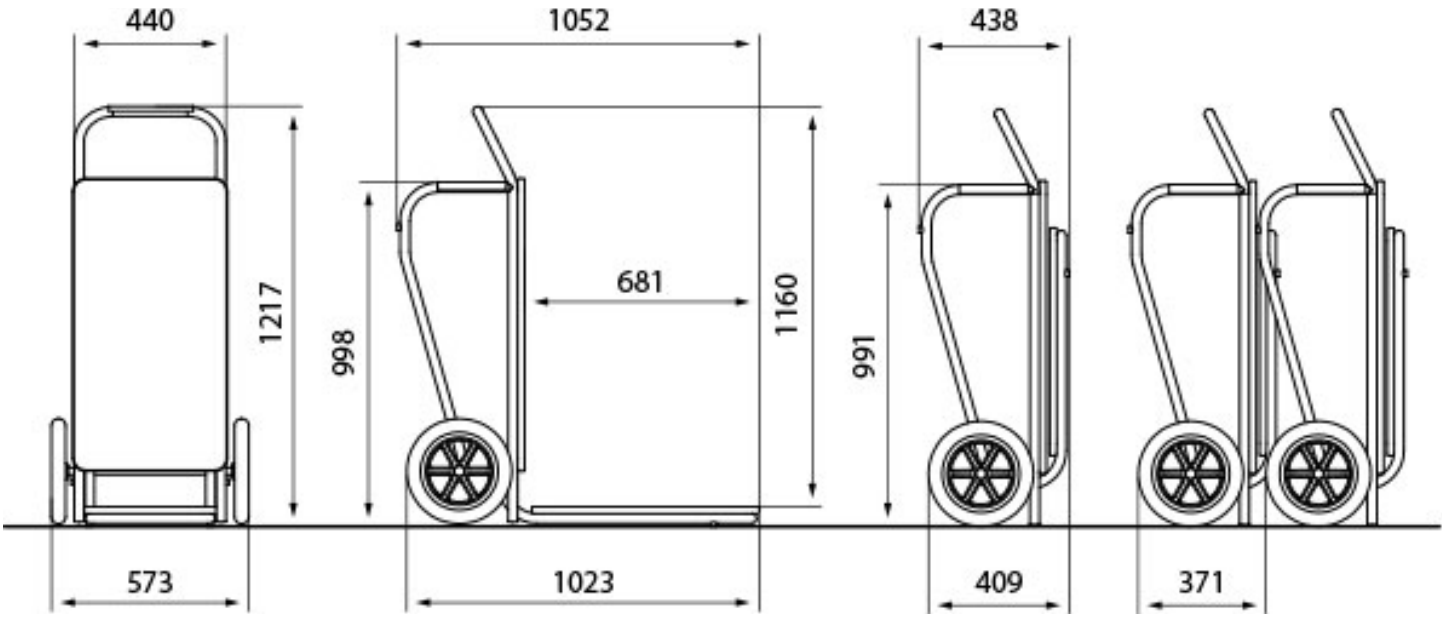

*A **Caddie**, reserva-se ao direito de efectuar mudanças na presente ficha técnica sem necessidade de comunicação prévia. © Laser Build*

LASER build

Rua Coronel Carlos Moreira 825
4470-580 Moreira, Maia

Tel.: (+351) 229 480 271
Fax: (+351) 229 480 272

E-mail: info@laserbuild.pt
Website: www.laserbuild.pt

A construir consigo desde 1997